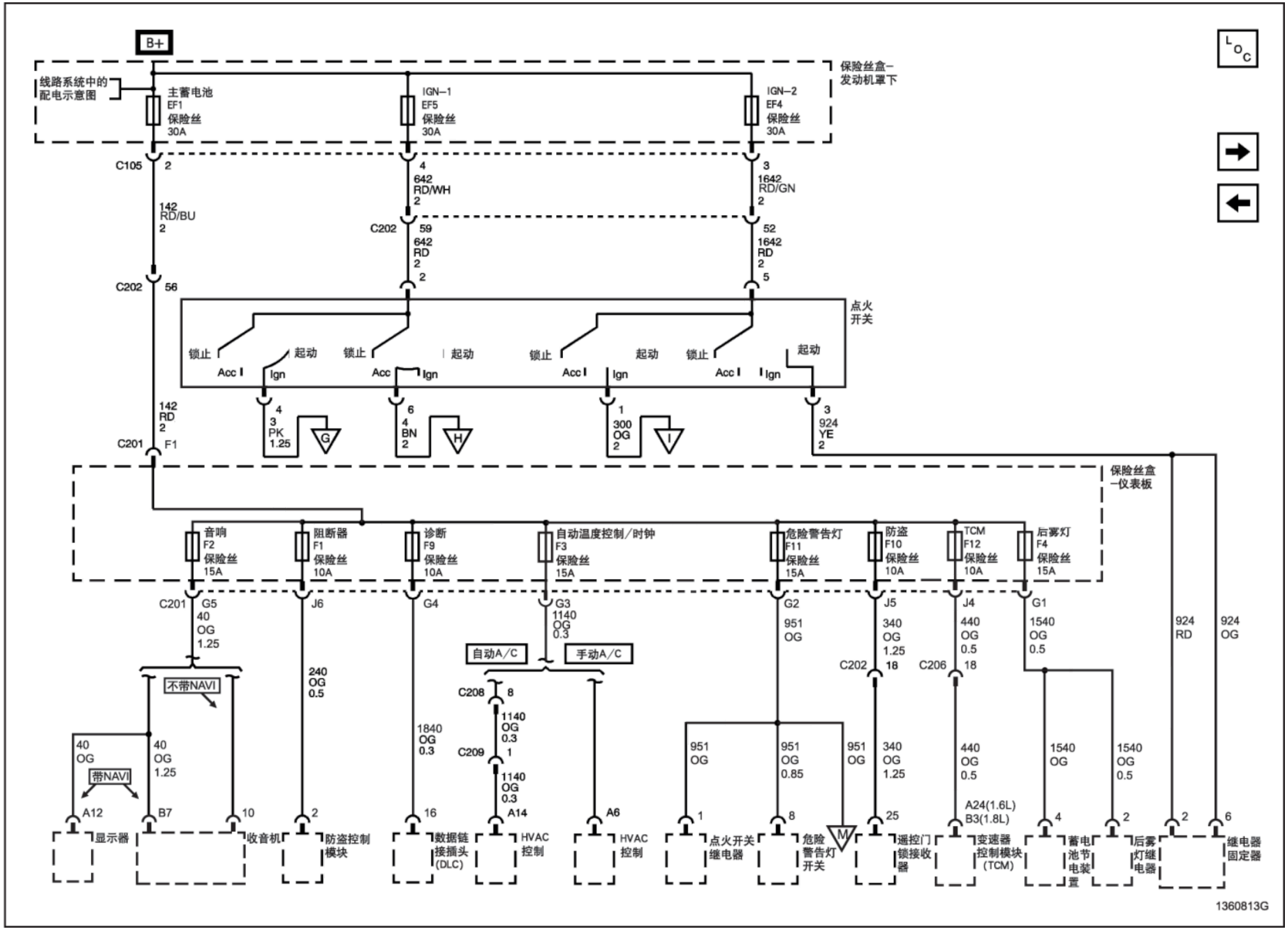
B+
线路系统中的配电示意图
主蓄电池 EF1 保险丝 30A
IGN–1 EF5 保险丝 30A
IGN–2 EF4 保险丝 30A
保险丝盒–发动机罩下
C105 2
142 RD/BU 2
C202 56
4 642 RD/WH 2
C202 59 642 RD 2
2
3 1642 RD/GN 2
52 1642 RD 2
5
点火开关
锁止
起动
Acc
Ign
4 3 PK 1.25
G
6 4 BN 2
H
1 300 OG 2
I
3 924 YE 2
142 RD 2
C201 F1
保险丝盒–仪表板
音响 F2 保险丝 15A
阻断器 F1 保险丝 10A
诊断 F9 保险丝 10A
自动温度控制/时钟 F3 保险丝 15A
危险警告灯 F11 保险丝 15A
防盗 F10 保险丝 10A
TCM F12 保险丝 10A
后雾灯 F4 保险丝 15A
C201 G5 40 OG 1.25
J6
G4
G3 1140 OG 0.3
G2 951 OG
J5 340 OG 1.25
J4 440 OG 0.5
G1 1540 OG 0.5
924 RD
924 OG
自动A/C
手动A/C
不带NAVI
带NAVI
240 OG 0.5
1840 OG 0.3
C208 8
1140 OG 0.3
C209 1
1140 OG 0.3
C202 18
C206 18
40 OG
40 OG 1.25
951 OG
951 OG 0.85
951 OG
340 OG 1.25
440 OG 0.5
1540 OG
1540 OG 0.5
A12
B7
10
2
16
A14
A6
1
8
25
A24(1.6L)
B3(1.8L)
4
2
2
6
显示器
收音机
防盗控制模块
数据链接插头(DLC)
HVAC控制
HVAC控制
点火开关继电器
危险警告灯开关
M
遥控门锁接收器
变速器控制模块(TCM)
蓄电池节电装置
后雾灯继电器
继电器固定器
1360813G